＜組織図＞

令和７年４月１日現在

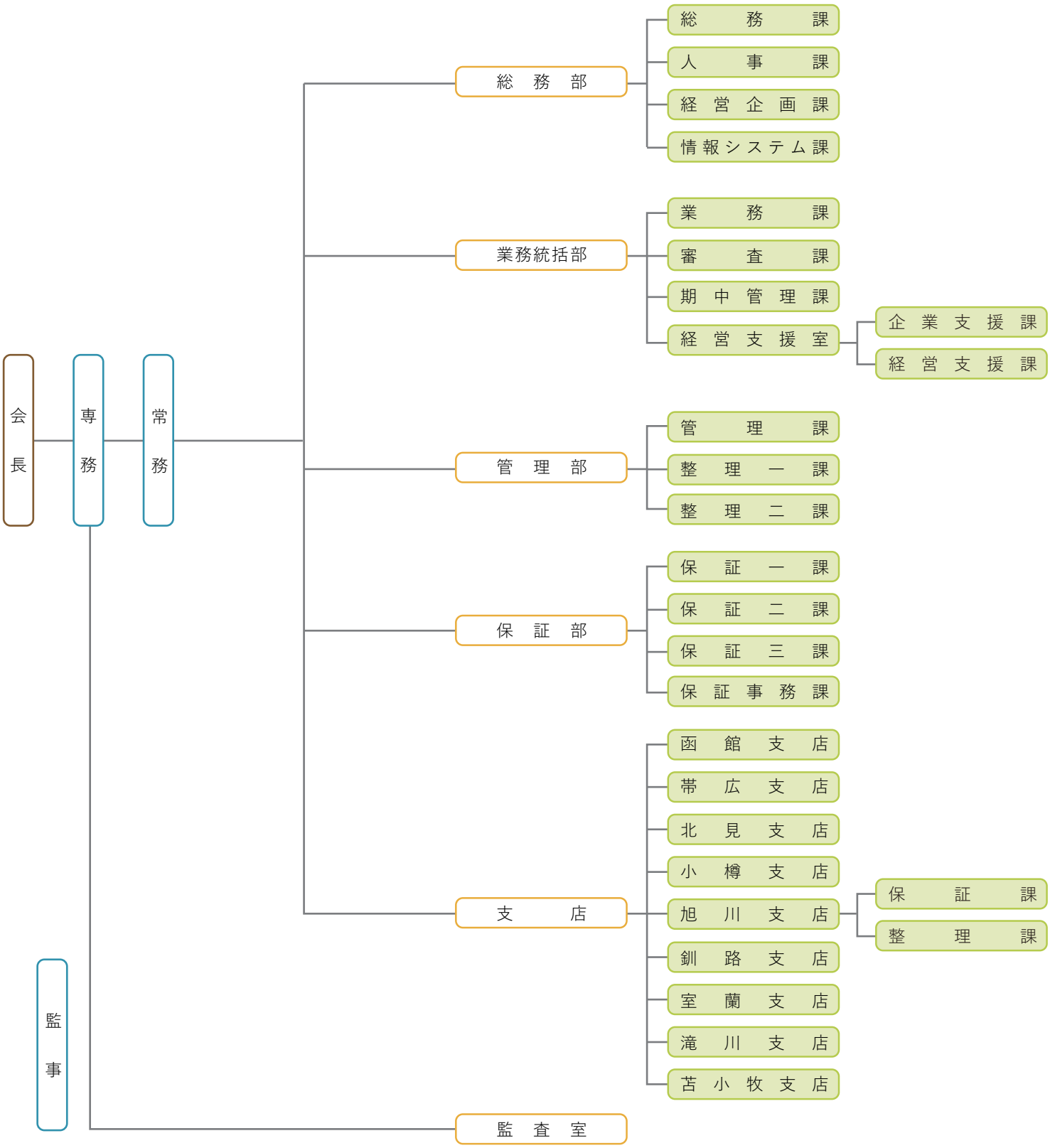

北海道信用保証協会
Credit Guarantee Corporation of Hokkaido